高性能、低成本恒流恒压原边控制功率开关

主要特点

- 集成 800V 高压功率三极管
- 集成动态三极管驱动电路
- 恒流、恒压调整率小于±4%
- 超低待机功耗 <70mW
- 多模式原边控制方式
- 优异的动态响应
- 工作无异音
- 可调式线损补偿功能
- 集成线电压、负载电压恒流补偿功能
- 集成完备的保护功能:
  - 输出短路保护 (SLP)
  - 逐周期限流保护 (OCP)
  - 前沿消隐 (LEB)
  - 过热保护 (OTP)
  - VDD 过压、欠压和箝位保护
- 封装类型 SOP-8

典型应用

- 手机充电器
- AC/DC 电源适配器、LED 照明电源

产品描述

DP25136J是一款高性能原边控制功率开关，可提供高精度恒压和恒流输出性能，尤其适合于小功率离线式充电器应用中.

在恒压输出模式中，DP25136J采用多模式工作方式，即调幅控制 (AM) 和调频控制 (FM) 相结合，提高了系统的效率和可靠性。在恒流输出模式中，芯片采用调频控制方式，同时集成了线电压和负载电压的恒流补偿。采用DP25136J可以工作无异音，同时可保证优异的动态性能。利用集成的线损补偿功能，可获得高性能的恒压输出表现.

DP25136J 集成有多种保护功能：VDD 欠压保护 (UVLO)、VDD 过压保护 (OVP)、逐周期限流保护 (OCP)、短路保护 (SLP)、管脚悬空保护、过热保护和 VDD 箝位等.
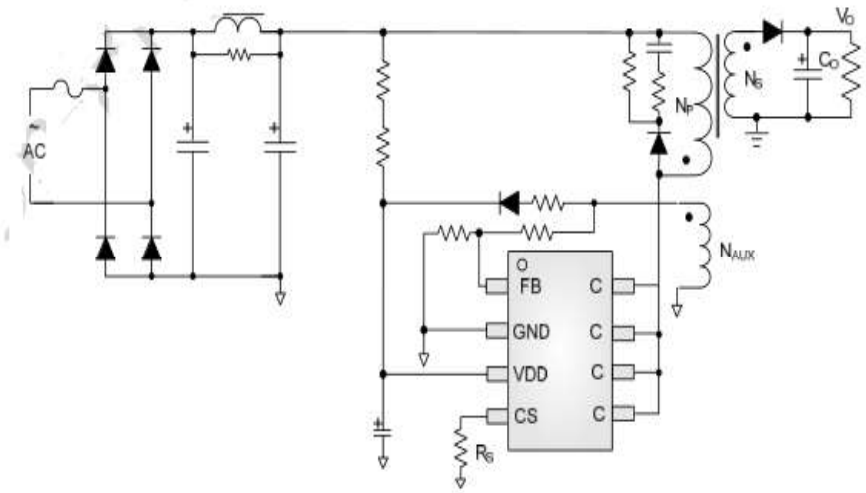
典型应用电路